TABA
گسترش تجارت تابا کاسپین

راهنمای نصب خنک‌کننده مایع پردازنده اوست

GT-AV240 Infinity, GT-AV360 Infinity

AWEST

ACCESSORIES

1 رادیاتور ، پمپ ، فـن	2 صفحه پشتی	3 براکت Intel	4 پیچ Intel	5 پیچ براکت (Intel LGA-2011)	6 مهره	7 پیچ رادیاتور x12 : 240 - x8 : 360
8 براکت AMD	9 گیره AMD	10 خمیر حرارتی	11 قاشق	12 کابل نورپردازی	13 راهنمای نصب	14 کارت گارانتی

INSTALLATION GUIDE

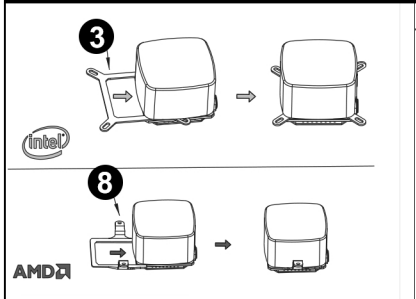

1 براکت را به صورت کشویی با پمپ متصل نمایید.

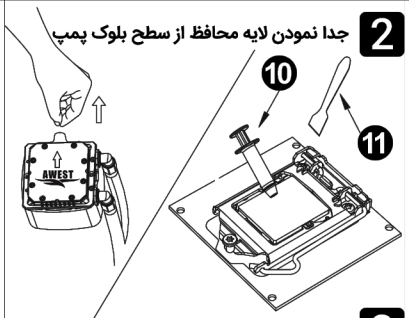

3 پوشاندن سطح پردازنده با خمیر حرارتی

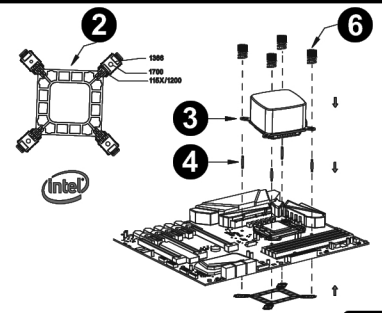

4 پیچ‌ها رو به صفحه پشتی محکم کنید

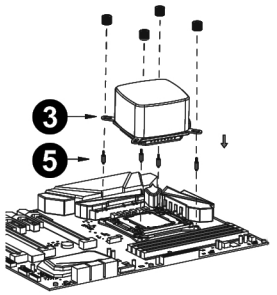

4 نصب خنک‌کننده بر روی سوکت LGA-2011

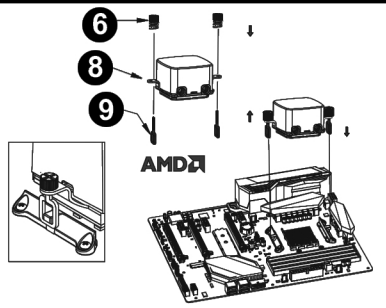

4 نصب خنک‌کننده بر روی سوکت AM4

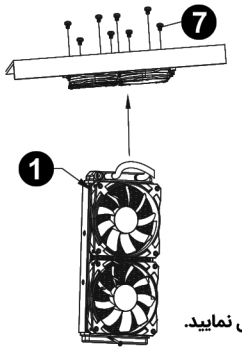

5 رادیاتور را با پیچ‌های مشخص شده به کیس متصل نمایید.

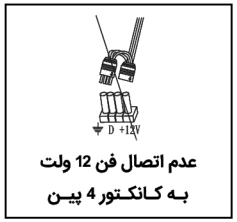

عدم اتصال فن 12 ولت
بـه کـانکـتور 4 پیـن

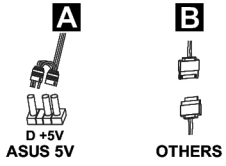

A پورت 5V+ مادربردهای ایسوس

B عدم توانایی سایر مادربردها در هماهنگی صحیح نورپردازی با استفاده از پورت SATA

6 دو روش متفاوت برای ایجاد نورپردازی با توجه به پشتیبانی یا عدم پشتیبانی مادربرد

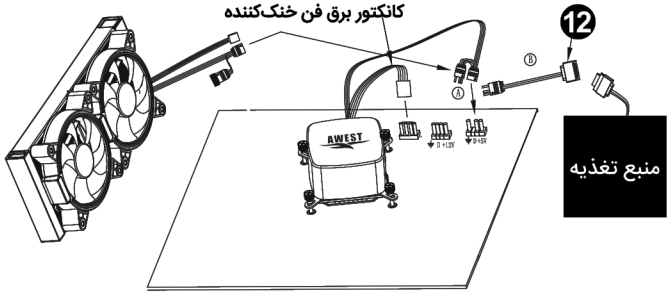

7 توجه : از روش صحیح برای اتصال به منبع تغذیه استفاده نمایید.

برای اطلاع از سایر محصولات تابا وبسایت شرکت به آدرس WWW.TABAGT.COM را ملاحظه نمایید.